4. Устройство и принцип работы огнетушителя

Работа углекислотного огнетушителя основана на вытеснении заряда двуокиси углерода под воздействием давления, создаваемого насыщенным паром двуокиси углерода. Двуокись углерода, попадая в зону горения, понижает концентрацию кислорода, охлаждает горящие предметы, в результате горение прекращается.

5. Указания по эксплуатации, техническому обслуживанию и меры безопасности

5.1. Огнетушитель необходимо размещать в легкодоступных и заметных местах, где исключено попадание на него осадков и прямых солнечных лучей или нагрев огнетушителя выше 50°С.

5.2. Эксплуатация огнетушителя без чеки или пломбы завода-изготовителя или организации, производившей перезарядку огнетушителя, не допускается.

5.3. При тушении электрооборудования, находящегося под напряжением, не допускается подводить раструб или корпус огнетушителя к открытым токоведущим частям с напряжением 10 кВ ближе, чем на 2 метра.

5.4. Необходимо соблюдать осторожность при выпуске заряда двуокиси углерода из раструба, т.к. температура поверхности раструба со шлангом снижается до -60-70°С.

5.5. После применения огнетушитель следует как можно быстрее отправить на перезарядку, заменив его однотипным резервным огнетушителем.

5.6. Ежегодно необходимо проводить контрольное взвешивание огнетушителя при первоначальной установке и не реже одного раза в год. Допустимая величина утечки заряда двуокиси углерода - не более 50 г в год. При этом масса не должна выходить за пределы диапазона, указанного в пункте 2 табл. 1.

5.7. Перезарядка и техническое обслуживание огнетушителя должны проводиться не реже 1 раза в 5 лет специализированными организациями, имеющими лицензию на данный вид деятельности, с использованием специальной зарядной станции.

5.8. Производить переосвидетельствование баллона через 10 лет.

6. Гарантийные обязательства.

6.1. Изготовитель гарантирует соответствие огнетушителя требованиям ТУ 4854-003-61192961-2010 ГОСТ Р 51057-2001 при соблюдении потребителем правил эксплуатации и хранения огнетушителя, изложенных в технических условиях и настоящем руководстве.

6.2. Гарантийный срок эксплуатации огнетушителя - 12 месяцев со дня продажи, но не более 18 месяцев со дня изготовления.

6.3. Предприятие-изготовитель не несет ответственности в случае несоблюдения торгующей организацией или владельцем огнетушителя правил хранения, транспортировки и эксплуатации огнетушителя, утери паспорта или отсутствия пломбы завода-изготовителя на запорно-пусковом устройстве огнетушителя, при проведении работ по перезарядке и техническому обслуживанию огнетушителей в организациях, не имеющих лицензии на проведение данных работ.

7. Свидетельство о приемке огнетушителя

Огнетушитель углекислотный переносной марки ОУ-1-ВСЕ-01, ОУ-2-ВСЕ-01, ОУ-3-ВСЕ-01, ОУ-4-ВСЕ-01, ОУ-5-ВСЕ-01, ОУ-6-ВСЕ-01, ОУ-7-ВСЕ-01 соответствует ТУ 4854-003-61192961-2010 ГОСТ Р51057-2001 и признан годным к эксплуатации.

8. Техническое обслуживание

Перезарядку огнетушителя могут проводить только организации, имеющие лицензию на данный вид деятельности и следует использовать детали и ОТВ, рекомендованные изготовителем данного огнетушителя.

Дата освидетельствования и перезарядки	Результаты проверки	Срок следующего освидетельствования	Должность, фамилия и подпись лица, ответственного за перезарядку

9. Сведения о транспортировании и хранении огнетушителя

Сведения о транспортировании и хранении огнетушителя соответствуют сведениям о транспортировании и хранении баллона для газа (п. 3 паспорта на баллон).

Штамп ОТКДата выпуска и модель огнетушителя указаны на этикетке.

Сертификат соответствия ЕАЭС RU.C-RU.ПБ97.В.00083/21 действителен до 07.10.2025

Завод-изготовитель: ООО «Ярпожинвест»
Россия, 150034, г. Ярославль, ул. Спартаковская, д. 1Д.
Тел.: (4852) 67-96-01 (многоканальный).
Представительство в России: ООО «НПО «Русарсенал», г. Москва.
тел./факс (495) 781-62-42.

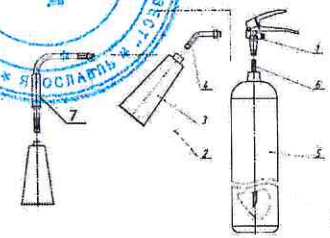

Рис. 1

ООО Ярпожинвест
промышленно-производственное предприятие

Адрес предприятия: 150034 Ярославль, а/я 33
Факс (4852) 67-96-01 (многоканальный)
Тел. (4852) 67-96-01 (многоканальный)
sales@yarpolinvest.ru • www.yarpolinvest.ru

КОРПУС ОГНЕТУШИТЕЛЯ УГЛЕКИСЛОТНОГО на Рр 14,7 МПа (150 кгс/см²)

ПАСПОРТ

Паспорт корпуса огнетушителя разработан и включает в себя информацию в соответствии с требованиями п.22 Технического регламента Таможенного союза «О безопасности оборудования, работающего под избыточным давлением» ТР ТС 032/2013. Гл. XII Федеральных норм и правил в области промышленной безопасности «Правила промышленной безопасности опасных производственных объектов, на которых используется оборудование, работающее под избыточным давлением».

Ярославль, 2020

КОРПУС ОГНЕТУШИТЕЛЯ УГЛЕКИСЛОТНОГО на Рр 14,7 МПа (150 кгс/см²)

ПАСПОРТ

1. Общие сведения

Наименование и адрес изготовителя: ООО «Ярпожинвест», 150034, г Ярославль, ул. Спартаковская, д. 1 «Д», тел. 8 (4852) 67-96-01 (многоканальный)
Тип корпуса (чертеж) КОУ 01.000.
Среда, для которой предназначен корпус – газы сжатые группы 2

2. Сведения о технических характеристиках и параметрах

	КОУ 1.150.192	КОУ 2.150.192	КОУ 3.150.192	КОУ 4.150.192	КОУ 5.150.192	КОУ 2.150.192	КОУ 3.150.192-01	КОУ 6.150.192	КОУ 7.150.192
Рабочее давление (Р)	150 кгс/см²								
Расчетное давление	не менее 360 кгс/см²								
Пробное давление (П)	225 кгс/см²								
Диаметр (D), мм	89	108	133	133	133	114	114	133	133
Толщина стенки (S), мм	4,0	4,5	4,5	4,5	4,5	4,5	4,5	4,5	4,5
Высота (L), мм	310±6	410±6	400±6	515±6	630±6	370±6	530±6	725±6	855±6
Материал корпуса	Ст20	09Г2С	09Г2С	09Г2С	09Г2С	09Г2С	09Г2С	09Г2С	09Г2С
Вместимость, л не менее	1,44	2,78	4,12	5,57	6,91	2,78	4,12	8,35	9,7
Масса порожнего корпуса, кг	2,5±10%	4,4±10%	5,7±10%	7,3±10%	8,5±10%	4,4±10%	6,8±10%	10,6±10%	12,4±10%
Резьба на горловине	W19,2 или W27,8								
Уплотнение в горловине	Герметик или лента ФУМ								
Температурный диапазон эксплуатации	от -40°С до +50°С	от -60°С до +50°С							
Максимальное количество заправок	5 000								
Расчетный срок службы	10 лет								
Маркировочная окраска корпуса	В соответствии с Приложением 3 ТР ТС 032/2013 Красная*								

* При использовании в огнетушителе

На верхней сферической части каждого корпуса нанесена маркировка (смотри рис. 1), содержащая следующую информацию:

а) наименование и (или) обозначение типа, марки, модели корпуса;
б) параметры и характеристики, влияющие на безопасность (рабочее и пробное давление, масса порожнего корпуса, вместимость корпуса);
в) наименование материала, из которого изготовлен корпус
г) товарный знак изготовителя;
д) заводской номер;
е) дата изготовления (производства) и год следующего освидетельствования.
ж) знак ЕАС

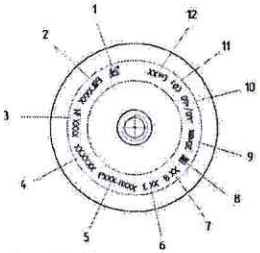

Рисунок 1 – Пример маркировки корпуса

1. Товарный знак предприятия-изготовителя;
2. Модель корпуса;
3. Заводской номер корпуса;
4. Дата (месяц и год) изготовления и год следующего освидетельствования;
5. Рабочее давление и проверочное давление, кгс/см²;
6. Вместимость корпуса, л;
7. Масса корпуса пустого, кг;
8. Знак ЕАС;
9. Срок службы корпуса;
10. Температурный диапазон эксплуатации, °С;
11. Газ для которого предназначен корпус;
12. Материал из которого изготовлен корпус.

Основные параметры и размеры корпусов соответствуют указанным на рис. 2 и в табл. 1.

Гарантийный срок службы - 2 года с даты выпуска, (при условии соблюдения Потребителем требований безопасности ТР ТС 032,2013 и Федеральные нормы и правила в области промышленной безопасности «Правила промышленной безопасности опасных производственных объектов, на которых используется оборудование, работающее под избыточным давлением» (ФНиП), утв. Пр.№116 от 25 .03.2014 г. и зарегистрированные Минюстом РФ №32326 от 19.05.2014 г. настоящего паспорта и руководства по эксплуатации.

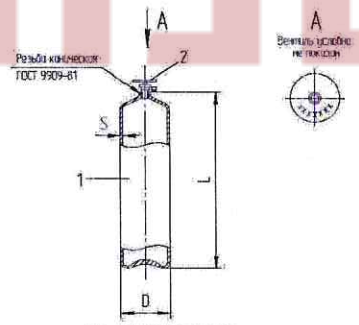

Рис. 2. Общий вид корпуса
1-корпус, 2-вентиль, вид А-место нанесения маркировки,
L- высота корпуса , D-диаметр корпуса , S-толщина стенки

3. Требования к транспортированию и хранению корпуса

Транспортирование осуществляется в соответствии с требованиями нормативных правовых актов и международных соглашений, действующих на территории Российской Федерации и может производиться всеми видами транспорта в крытых транспортных средствах без ограничения дальности перевозок при соблюдении правил перевозок грузов для конкретного вида транспорта. При транспортировании и хранении корпусов должны быть обеспечены все условия, предохраняющие их от механических повреждений, воздействия влаги и агрессивных сред.

Хранение корпусов - по группе 4 (Ж2) ГОСТ 15150.

4. Требования к установке корпуса

Корпус должен устанавливаться в специально приспособленных местах, обеспечивающих защиту от прямого воздействия солнечного излучения, атмосферных осадков и исключающих попадание на корпус агрессивных сред и прямых солнечных лучей.

При эксплуатации корпусов не допускается применение сварки для крепления корпусов.

Номер корпуса вписывает организация, проводящая розничную торговлю или потребитель при постановке корпуса на учет по месту эксплуатации.

5. Требования к эксплуатации корпуса

Эксплуатация корпусов должна осуществляться в соответствии с Федеральными нормами и правилами в области промышленной безопасности «Правила промышленной безопасности опасных производственных объектов, на которых используется оборудование, работающее под избыточным давлением» разд. XII.

Остаточное давление газа в корпусе должно быть не менее 0,05 МПа (0,5 кгс/см²).

Не допускается наполнение газом корпусов, у которых:
- истек срок назначенного освидетельствования, срок службы (количество заправок), установленные изготовителем;
- истек срок проверки пористой массы;
- неисправен вентиль;
- отсутствуют надлежащая окраска или надписи;
- отсутствует избыточное давление газа.

Наполнение корпусов, в которых отсутствует избыточное давление газов, проводят после предварительной их проверки в соответствии с инструкцией наполнительной станции.

Корпуса, у которых при осмотре поверхностей выявлены вмятины, отдельные раковины и риски глубиной более 0,5 мм на цилиндрической поверхности и глубиной более 1 мм на днищах, надрывы и износ резьбы, а также отсутствуют некоторые паспортные данные, должны быть забракованы.

Более подробно требования к эксплуатации корпуса изложены в руководстве по эксплуатации и обоснование безопасности корпуса

6. Иные сведения, обеспечивающие безопасность эксплуатации корпуса

Таблица 1 Журнал учета заправок корпуса (образец)

Дата заправки	Заводской номер корпуса	Количество заправок корпуса	Ф.И.О., подпись

Учет количества заправок и установок ЗПУ корпуса ведётся эксплуатирующей организацией и заполняется организациями имеющие соответственные полномочия с действующим законодательством РФ .

Корпус изготовлен в полном соответствии с ТР ТС 032/2013 и ТУ 25.29.12.190-025-61192961-2018. Корпус признан годным для хранения, транспортирования и использования сжатых и сжиженных газов.

7. Комплектность поставки

а) Корпус - 1 шт.;
б) Паспорт оборудования - 1 шт.;
в) Руководство по эксплуатации - 1 шт.;
г) Копия обоснования безопасности *;
д) Расчеты на прочность *;
е) Чертежи, схемы, расчеты и другая техническая документация в соответствии с договором поставки (контрактом)

* - данная информация размещена на сайте завода изготовителя http://www.yarpolinvest.ru в разделе Техническая документация . Перейти на указанную страницу можно при помощи QR кода

Свидетельство о приемке

Корпус зав.номер _____

Корпус изготовлен в соответствии с чертежом КОУ01.000 и по ТУ 25.29.12.190-025-61192961-2018, действующей заводской технической документацией, соответствует требованиям безопасности по ТР ТС 032/2013 принят и признан годным для работы с указанными характеристиками и условиями

Начальник ОТК _____

М.П.

ОТК ПОВАРА

ООО Ярпожинвест

Адрес предприятия: 150034 Ярославль, а/я 33
Факс (4852) 67-96-01 (многоканальный)
Тел. (4852) 67-96-01 (многоканальный)
sales@yarpojinvest.ru • www.yarpojinvest.ru

КОРПУС ОГНЕТУШИТЕЛЯ УГЛЕКИСЛОТНОГО
на Рр 14,7 МПа (150 кгс/см²)

РУКОВОДСТВО ПО ЭКСПЛУАТАЦИИ

Корпус огнетушителя углекислотного (чертежи № КОУ 01.000) максимально допустимое рабочее давление Рр 14,7 МПа (150 кгс/см²), для газов (группа 2) 1-я, 2-я, 3-я и 4-я категория сосудов в соответствии с приложением 1 к ТР ТС 032/2013.

Производитель - ООО «Ярпожинвест» рекомендует предоставлять это Руководство всем сторонам, участвующим в продажах, транспортировке, установке и использовании корпусов нашего производства.

Конструкция, производство и испытания корпусов в соответствии с ТУ 25.29.19.190-025-61192961-2018.

Эта инструкция предназначена в качестве руководства для покупателя / владельца корпуса, эксплуатирующей организации или заправочной станции, для монтажа и технического обслуживания в течение срока разрешённой эксплуатации.

1.Сведения о конструкции, принципе действия, характеристиках (свойствах) корпусов

Корпус огнетушителя углекислотного типа КОУХ.ХХ.ХХХ, изготовлены по чертежам № КОУ 01.000, материал корпуса – сталь 09Г2С или Ст20 изготовлены в соответствии с требованиями:

- ТУ 25.29.12.190-025-61192961-2018

- Технического регламента Таможенного союза «О безопасности оборудования, работающего под избыточным давлением» ТР ТС 032/2013, введённым Решением Совета Евразийской экономической комиссии от 02.07.2013 № 41

Корпуса предназначены для хранения и использования газов группы 2, а также для использования в ОГНЕТУШИТЕЛЯХ для хранения и выпуска газовых огнетушащих веществ,

- уплотнение горловин – ФУМ ЛЕНТА или ГЕРМЕТИК;
- максимальное количество заправок - 5000;
- требования к эксплуатации корпуса - руководство по эксплуатации и обоснование безопасности;
- требования к установке корпуса – инструкция по монтажу в соответствии с проектом владельца корпуса;
- температурный диапазон эксплуатации корпуса указан во 2 разделе в таблице.

На сферической части корпуса при изготовлении, нанесены его технические данные (рис. 1):

а) знак соответствия, наименование и обозначение типа;

б) рабочее давление, испытательное гидравлическое давление, диапазон рабочей температуры, вместимость, вес пустого корпуса, название используемого газа;

в) наименование материала, из которого изготовлен корпус;

г) товарный знак изготовителя ООО «Ярпожинвест;

д) заводской номер;

е) дата изготовления (месяц, год) и год следующего переосвидетельствования.

Расчетный срок службы с даты изготовления – 10 лет с даты выпуска, в том числе до 2-х лет в условиях складского хранения.

Гарантийный срок эксплуатации корпуса - 2 года с даты изготовления.

В комплект поставки корпусов входят:

- корпус в соответствии с договором на поставку;
- корпуса комплектуются вентилями, по заказу потребителя вентили могут не поставляться;
- паспорт корпуса;
- руководство по эксплуатации;
- обоснование безопасности;*
- расчёт прочности*
- сведения о проведенных испытаниях (измерениях);*
- протоколы испытаний оборудования, проведенных изготовителем, уполномоченным изготовителем лицом и (или) аккредитованной испытательной лабораторией;*
- документ о подтверждении характеристик материалов и комплектующих изделий*

* Если это оговорено договором поставки

2. Указания по монтажу или сборке, наладке или регулировке, техническому обслуживанию и ремонту корпусов

Резьба горловины корпусов выполняется в соответствии с ГОСТ 9909-81 W 19,2 или W27,8. Количество ниток в полным профилем - не менее 7 подряд от торца горловины, на вентиле, ввинченном в горловину корпуса, должно оставаться 2-5 запасных ниток.

Установка вентилей производится с применением уплотнителя или специального герметика.

Эксплуатация корпусов производится в соответствии с Федеральными нормами и правилами в области промышленной безопасности «Правила промышленной безопасности опасных производственных объектов, на которых используется оборудование, работающее под избыточным давлением».

Техническое освидетельствование корпусов проводится специализированными организациями, уполномоченными для проведения технического освидетельствования оборудования, работающего под избыточным давлением, в порядке, установленном нормативными прввовыми актами в странах – членах Таможенного Союза и по Методике технического освидетельствования для стальных корпусов.

При техническом освидетельствовании основными проведенными испытаниями, которые обеспечивают безопасность корпуса при эксплуатации являются:

- наружный и внутренний осмотр;
- контроль механических свойств;
- гидравлическое испытание пробным давлением Рраб х 1,5 (МПа);
- пневматическое испытание рабочим давлением;
- контроль требований на диаметр, длины, толщину стенки, овальность, отклонения от прямолинейности, плоскостности торцевой части, смещения кромок в сварных швах, размер поверхностных несовершенств;

Освидетельствование (испытание) корпусов проводят организации-изготовители, а также уполномоченные в установленном порядке специализированные организации, имеющие наполнительные станции (пункты наполнения) и (или) испытательные пункты (пункты проверки) при наличие у них:

а) производственных помещений, а также технических средств, обеспечивающих возможность проведения освидетельствования корпусов;

б) назначенных приказом лиц, ответственных за проведение освидетельствования, из числа специалистов, аттестованных в установленном порядке, и рабочих соответствующей квалификации;

в) клейма с индивидуальным шифром;

г) производственной инструкции по проведению технического освидетельствования корпусов, устанавливающей объем и порядок проведения работ, составленной на основании методик разработчика проекта и (или) изготовителя конкретного типа корпусов.

Корпуса без шильдов и клеймения, содержащих обязательные сведения, или с табличками или клеймением, содержащими обязательные данные, кото-

рые неразборчивы, должны быть в любом случае выведены из эксплуатации. Если корпус идентифицирован по изготовителю и серийному номеру, то это позволяет продолжать эксплуатацию корпуса.

ЗАПРЕЩАЕТСЯ проводить освидетельствование организациям, у которых нет оборудования соответствующего правилам и стандартам, действующим в РФ и в странах – членах Таможенного союза.

3. Транспортировка корпуса (корпусов)

Корпуса транспортируют транспортом всех видов в соответствии с действующими Правилами перевозок грузов, в странах – членах Таможенного союза.

Условия транспортирования и хранения корпусов в РФ — по ГОСТ 15150 в соответствии с указанными температурными ограничениями в паспорте корпусов.

4. Назначенные показатели (назначенный срок хранения, назначенный срок службы и (или) назначенный ресурс) в зависимости от конструктивных особенностей

Корпусам изготовленным ООО «Ярпожинвест» устанавливаются:

Срок службы корпуса - 10 лет с даты выпуска.

Максимальное количество заправок - 5000.

По истечении срока службы или максимального количества заправок прекращается эксплуатация корпуса и принимается решение об утилизации.

5. Перечень критических отказов, возможные ошибочные действия персонала, которые приводят к инциденту или аварии

Критическим отказом для корпуса является потеря герметичности. Контроль утечки газов проводится по величине давления манометром.

При эксплуатации корпуса возможно возникновение следующих неисправностей в результате износа и механических воздействий :

- неисправность вентиля (негерметичность, поломка маховика, износ клапана вентиля, деформация штока вентиля);
- механические повреждения корпуса.
- износ резьбы корпуса.

Работы необходимо остановить:

- если давление в сосуде поднялось выше допустимого; при выявлении неисправности предохранительных клапанов; при неисправности манометра;
- при возникновении пожара, непосредственно угрожающего сосуду, находящемуся под давлением.

Запрещается эксплуатировать корпуса, срок освидетельствования которых истек, а также при наличии наружных повреждений (трещины, коррозия корпуса, заметные изменения формы и т.п.), неисправных вентилях, переходниках.

Запрещается подогревать корпуса для повышения давления.

Если давление в корпусах окажется выше допустимого, необходимо кратковременным открыванием вентиля выпустить часть газа в атмосферу или охладить корпус холодной водой в целях понижения давления. При выпуске газа из корпуса или продувке вентиля или горелки работнику необходимо находиться в стороне, противоположной направлению выпуска газа.

При невозможности из-за неисправности вентилей выпустить на месте потребления газ из корпусов последние должны быть возвращены на наполнительную станцию отдельно от пустых (порожних) корпусов с нанесением на них соответствующей временной надписи (маркировки) любым доступным способом, не нарушающим целостность корпуса корпуса. Выпуск газа из таких корпусов на наполнительной станции должен быть произведен в соответствии с инструкцией, утвержденной в установленном порядке.

6. Действия персонала в случае инцидента, критического отказа или аварии

В случае возникновения чрезвычайных ситуаций (утечки газа) необходимо перекрыть подачу газа из корпуса.

Для пожаротушения при возгорании в помещении могут применяться вода, углекислотные и пенные огнетушители, песок, земля, асбестовые кошмы и другие средства пожаротушения.

ВНИМАНИЕ ! Возможен взрыв корпуса с избыточным давлением, находящегося в зоне пожара из-за сильного нагрева и повышения давления внутри корпуса.

7. Критерии предельных состояний

Запрещается эксплуатировать корпуса, срок освидетельствования которых истек, а также при наличии наружных повреждений (трещины, коррозия корпуса, заметные изменения формы и т.п.), неисправных вентилях, переходниках.

8. Указания по вводу в эксплуатацию и утилизации

Корпуса, в которых при осмотре наружной и внутренней поверхностей выявлены недопустимые дефекты, указанные в производственной инструкции по освидетельствованию (в частности, трещины, плены, вмятины, отдулины, раковины и риски глубиной более 10 % номинальной толщины стенки; надрывы и выщербления; износ резьбы горловины), должны быть выбракованы.

Забракованные корпуса, независимо от их назначения, должны быть приведены в негодность (путем нанесения насечек на резьбе горловины или просверливания отверстий на корпусе), исключающую возможность их дальнейшего использования, и утилизированы.

9. Сведения о квалификации обслуживающего персонала

Эксплуатирующая организация и персонал, обслуживающий корпуса, должны удовлетворять требованиям ФНП к организациям, осуществляющим эксплуатацию оборудования под давлением и к работникам этих организаций.

Персонал, обслуживающий корпуса, обязан знать и выполнять требования настоящего руководства, а также руководства по эксплуатации установок, составной частью которых является корпус, и других руководящих документов, регламентирующих правила эксплуатации сосудов, работающих под давлением. Обслуживающий персонал должен пройти инструктаж и быть допущен к работе.

Работники, непосредственно связанные с эксплуатацией корпусов под давлением, должны:

а) пройти в установленном порядке аттестацию (специалисты) по промышленной безопасности, в том числе проверку знаний требований ФНП при работе с оборудованием, работающими под избыточным давлением, и не нарушать требования промышленной безопасности в процессе выполнения работ,

б) соответствовать квалификационным требованиям (рабочие) и иметь выданное в установленном порядке удостоверение на право самостоятельной работы по соответствующим видам деятельности и не нарушать требования производственных инструкций;

в) знать критерии работоспособности эксплуатируемого оборудования под давлением, контролировать соблюдение технологического процесса и приостанавливать работу оборудования в случае возникновения угрозы аварийной ситуации, информируя об этом своего непосредственного руководителя;

г) при обнаружении повреждений оборудования под давлением, которые могут привести к аварийной ситуации или свидетельствуют о неработоспособном состоянии оборудования, не приступать к работе до приведения оборудования под давлением в работоспособное состояние;

д) не приступать к работе или прекратить работу в условиях, не обеспечивающих безопасную эксплуатацию оборудования под давлением, и в случаях выявления отступлений от технологического процесса и недопустимого повышения (понижения) значений параметров работы оборудования под давлением;

е) действовать в соответствии с требованиями, установленными инструкциями, в случаях возникновения аварий и инцидентов при эксплуатации оборудования под давлением.

10. Утилизация

Утилизация корпусов должна осуществляться в порядке, установленном законодательством Российской Федерации (РФ) в области промышленной безопасности, в соответствии с требованиями законодательства РФ в области охраны окружающей среды. При утилизации

корпусов, применяемых на объектах общепромышленного назначения и (или) на судах РС и РРР, должны выполняться требования по утилизации соответствующих Технических регламентов.

После браковки с приведением сосуда в негодность, он утилизируется в принятом в организации – Заказчике порядке в соответствии с действующим экологическим законодатель-ством на территории РФ Федерального закона « Об отходах производства и потребления » от 24.06.1998г № 89 – ФЗ и приказом Росприроднадзора от 18.07.2014 № 445 «Об утверждении федерального классификационного каталога отходов» (Зарегистрировано в Минюсте России 01.08.2014 № 33393).

После окончания расчётного срока службы, а также признанные не пригодными к дальнейшему использованию по прямому назначению сосуды утилизируются эксплуатирующей организацией. Из забракованного сосуда утилизируется газ, сосуд дегазируется и приводится в негодность путем сверления отверстия в обечайке, днищах или забивки резьбы отверстий фланцев.

Забивка резьбы отверстий фланцев обязательная операция по выводу сосудов из эксплуатации.

11. Наименование, местонахождение и контактную информацию изготовителя (уполномоченного изготовителем лица), импортера

ООО «Ярпожинвест», 150034, г.Ярославль, ул.Спартаковская, д.1 «Д»,
тел. 8 (4852) 67-96-01 (многоканальный),
www.yarpojinvest.ru

ООО Ярпожинвест

ЕАС

ПБ97

ОГНЕТУШИТЕЛИ СО2 (УГЛЕКИСЛОТНЫЕ) ПЕРЕНОСНЫЕ ОУ-1ВСЕ-01, ОУ-2-ВСЕ-01, ОУ-3-ВСЕ-01, ОУ-4-ВСЕ-01, ОУ-5-ВСЕ-01, ОУ-6-ВСЕ-01, ОУ-7-ВСЕ-01

РУКОВОДСТВО ПО ЭКСПЛУАТАЦИИ

ПАСПОРТ

Ярославль

1. Назначение изделия

Огнетушители СО2 (углекислотные) предназначены для тушения загораний различных веществ, горение которых не может происходить без доступа воздуха, загораний на электрифицированном железнодорожном и городском транспорте, электроустановок, находящихся под напряжением до 10 кВ, загораний в музеях, картинных галереях и архивах.

Огнетушители не предназначены для тушения загораний веществ, горение которых может происходить без доступа воздуха (алюминий, магний и их сплавы, натрий, калий).

2. Технические характеристики

Табл. 1

Наименование показателя	Нормативные значения показателей огнетушителей						
	ОУ-1-ВСЕ-01	ОУ-2-ВСЕ-01	ОУ-3-ВСЕ-01	ОУ-4-ВСЕ-01	ОУ-5-ВСЕ-01	ОУ-6-ВСЕ-01	ОУ-7-ВСЕ-01
1. Вместимость корпуса не менее, л	1,44	2,78	4,12	5,57	6,91	8,35	9,7
2. Масса заряда двуокиси углерода, кг	1-0,05	2-0,10	3-0,15	4-0,20	5-0,25	6-0,30	7-0,35
3. Огнетушащая способность по классам пожаров не ниже: - модельный очаг класса В	13В	21В	34В	34В	55В	70В	70В
4. Диапазон температур эксплуатации, °С	-40 +50	-40 +50	-40 +50	-40 +50	-40 +50	-40 +50	-40 +50
5. Длина струи ОТВ, м не менее	2	2	3	3	3	3	3
6. Наличие гибкого шланга	—	—	—	+	+	+	+
7. Рабочее давление в корпусе, МПа	5,88	5,88	5,88	5,88	5,88	5,88	5,88
8. Величина утечки в год, г не более	50	50	50	50	50	50	50
9. Продолжительность подачи ОТВ, с, не менее	6	6	6	8	8	10	10
10. Масса брутто огнетушителя, не более, кг	4,5	7,7	10,5	13,5	16,	18,5	20
11. Назначенный срок службы огнетушителя, лет	10	10	10	10	10	10	10

Масса огнетушителя без заряда указана на запорно-пусковом устройстве огнетушителя.

3. Огнетушитель состоит из: (рис. 1)

- стального корпуса (5);
- запорно-пускового устройства (1);
- раструба для ОУ-1, ОУ-2, ОУ-3 (3);
- шланга и раструба для ОУ-4, ОУ-5, ОУ-6, ОУ-7 (7)